# 目錄

致謝……………………………………………………………………………………2
特性……………………………………………………………………………………2
警告……………………………………………………………………………………2
責任聲明 ………………………………………………………………………………2
注意事項………………………………………………………………………………2
附件……………………………………………………………………………………4
主機頂部各部件名稱…………………………………………………………………5
主機前部各部件名稱…………………………………………………………………5
主機後部各部件名稱…………………………………………………………………6
主機左部各部件名稱…………………………………………………………………6
主機右部各部件名稱…………………………………………………………………7
主機底部各部件名稱…………………………………………………………………7
控制鍵…………………………………………………………………………………8
遙控器…………………………………………………………………………………9
電源供電注意事項……………………………………………………………………10
裝卸電池………………………………………………………………………………10
使用 AC-DC變壓器充電 ………………………………………………………………11
電池使用注意事項……………………………………………………………………11
使用 USB 記憶卡………………………………………………………………………12
使用記憶卡……………………………………………………………………………12
使用 iPod ………………………………………………………………………………13
收看電視………………………………………………………………………………14
FM/AM 廣播……………………………………………………………………………14
與 TV 連接……………………………………………………………………………15
外部信號輸入…………………………………………………………………………15
與帶有 Dolby/MPEG 或內置 OPTICAL 解碼的功放連接………………………………16
與帶有 Dolby/MPEG 或內置 COAXIAL 解碼的功放連接………………………………16
基本操作………………………………………………………………………………17
系統設置………………………………………………………………………………19
維護 ……………………………………………………………………………………21
故障維修………………………………………………………………………………22

感謝您購買此台可移動多媒體播放器。使用本機前請仔細閱讀使用說明書以瞭解其特性和功能，並妥善保管以便日後做參考。如果您遇到任何操作上的問題，使用手冊可以幫您解答。

## 特性

本播放器有以下特性：

1. 7 寸 LCD 顯示幕，1440*234 解析度，寬高比爲 16：9
2. 電視系統：PAL 制，NTSC 制
3. DVB-T
4. 2*10W（MAX）的高傳真身歷聲系統
5. 內置 DVD 播放器可播放 DVD/VCD/CD/MP3/JPEG
6. 可相容 DVD-R/RW, DVD+R/RW, CD-R/RW
7. 支援記憶卡：SD/MMC/MS 和 USB1.1
8. 發射頻率：FM 87.5MHz~108MHz
   AM 531KHz~1611KHz
9. 支持 G3/ G4/ G5, iPod nano G2 iPod（請依照 NU 官方網站進行更新）
10. 1*AV 輸入：RCA 插座
11. 1*AV 輸出：RCA 插座
12. 2*數位語音輸出：光纖/同軸
13. 電源：AC 變壓器 13.8V/1.7A
14. 鋰聚合物可充電電池：11.1V3300mAh(選配)
15. 功耗：24W

## 警告

爲防止起火或觸電事故，請勿將其曝露在雨中或潮濕的環境裏。爲避免觸電，請勿擅自打開機殼螺絲，此類操作將解除相關的維修保證。只有經合法授權的專業人員方可進行此類操作。

## 責任聲明

1. 鋰聚合物（11.1V 3300mAH）：請使用設計中規定規格的電池，勿使用其他產品或其他型號的鋰聚合物。如果因爲使用其他型號和規格的電池而損壞主機或電池我們將不負任何責任。
2. 請使用 1.5V C 號的乾電池（鹼性電池）8 個，如果使用品質較差的電池而損壞本產品，我們將不負任何責任。

## 警告

**爲防止觸電，請勿打開機殼。**

等邊三角形內帶箭頭閃光的標誌，提醒使用者本機內部有導電的“危險電壓”，有可能會導致觸電！

等邊三角形內的驚嘆號標誌，提醒使用者注意重要的操作和維修指示！

當打開時避免直接目視鐳射光頭！

| | |
|---|---|
| 鐳射類型： | Semiconductor laser GaAlAs |
| 波長： | 650nm/780nm |
| 輸出功率： | 5mW |
| 射束發散性： | 60Degree |

**CLASS 1**
**LASER PRODUCT**

**警告：** 修改或改裝本機將失去保固。

- 在播放時，碟片處於高速運轉中，請不要移動本機，否則可能會損壞碟片。
- 在飛機上或在醫院使用時請遵守航空法和醫院管理條例。
- 請勿擅自拆裝本機，只有經授權允許維修的服務中心方可進行此操作。
- 清洗機身請使用柔軟乾燥的布料， 清洗污垢時請使用專用的清洗劑用少許清水稀釋後用軟麻布沾取後擦拭。 注意：酒精、稀釋劑、苯等化學物品易使機身絲印或外殼油漆脫落，請慎用。 清洗本機時請關機並拔掉電源線卸下電池。
- 請保護好電源線，不使用時請拔掉電源線。
- 請勿在水源附近使用本機，否則會引起觸電或使本機發生故障。.

- 請勿在強光直射，溫度過高或過低的環境下使用本機(低於攝氏零度或高於三十五度),
- 突然改變本機周圍環境溫度可能會引起機芯特性的變化，此時某些操作可能會無效， 請取出碟片使主機適應周圍環境。
- 操作本機時請保持水平。

版權保護聲明： 本產品使用的版權保護技術受美國專利及其他屬於 MACROVISION 的知識產權保護。使用該版權保護技術必須取得 MACROVISION 的同意，否則，只能使用家庭或有限範圍場合，反向還原或破解亦屬於被禁止範圍。

FCC 通告： 本機依照 FCC 第 15 條規定，具有以下兩個可操作性：(1)本產品不會引起大的干擾；(2)本產品必須具有一定的抗干擾力。

杜比版權聲明： 經由杜比實驗室授權生產，“Dolby”的雙 D 符號是杜比實驗室的商標。

## 附件

| 名稱 | 數量 |
|---|---|
| 可攜式 DVD | 1 |
| 遙控器 | 1 |
| 使用說明書 | 1 |
| DVB-T 天線 | 1 |
| AC-DC 變壓器（輸入： AC100V-240V ~ 0.7A 50-60Hz ； 輸出： DC 13.8V /1.7A) | 1 |
| 鋰聚合物電池(11.1V 3300mAh) | 1(選配) |

## 本機頂部各部件名稱

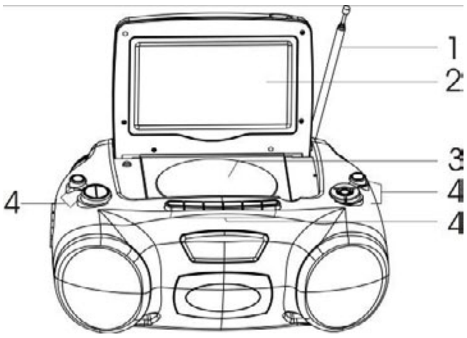


1. 伸縮天線

   調節天線改善 FM 接受信號

2. LCD 顯示幕

   7 寸 LCD 彩色顯示幕

3. DVD 倉門

4. 控制鍵

   按這些按鍵可操作本機

## 本機前部各部件名稱

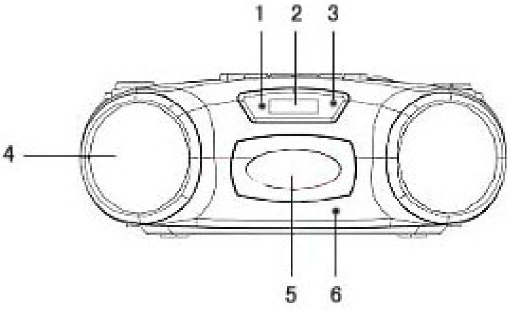


1. LED 電源指示燈

2. LCD 顯示窗口

   顯示無線廣播資訊

3. IR 接收窗口

   接收遙控器信號

4. 喇叭

5. iPod 插槽

   連接 iPod 與主機介面

6. 充電指示燈

   綠色: 電池充滿　　紅色: 電池充電中

## 本機後部各部件名稱

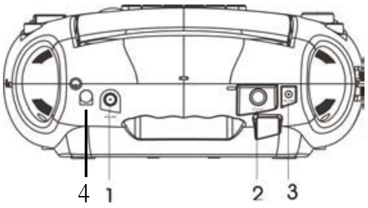


1. 類比天線介面

2. 數位電視天線介面

3. DC 13.8V 輸入

4· AM

## 本機左面各部件名稱

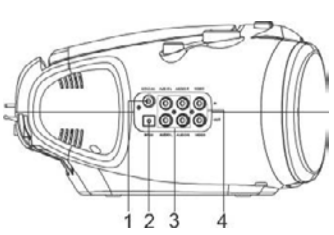


1. 同軸

   用於與同軸數位音頻輸出設備連接

2. 光纖

   用於與光纖數位音頻輸出設備連接

3. 音頻輸入/輸出口

   與音頻輸入/輸出設備連接

4. 視頻輸入/輸出口

   與視頻輸入/輸出設備連接

## 本機右面各部件名稱

1. USB 插座

   USB 與主機連接介面

2. 記憶卡插座

   SD/MMC/MS 卡與主機連接介面

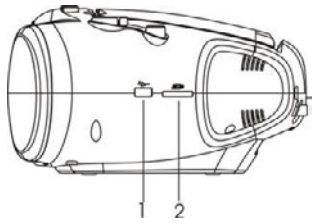


## 本機底部各部件名稱

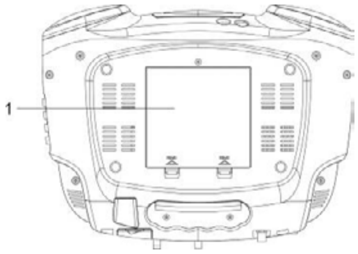


1. 電池殼

   安裝電池的電池殼

## 控制鍵

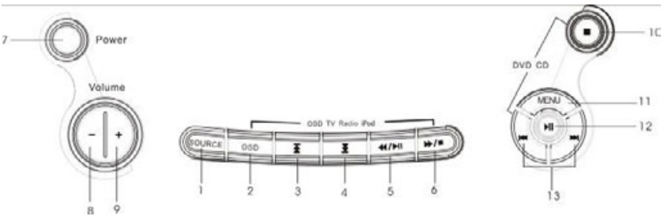


| 序號 | 按鍵名稱 | 功能描述 |
|---|---|---|
| 1 | SOURCE | 切換 DVD/ DTV/ATV/FM/AM/iPod/ AUX 模式 |
| 2 | OSD | 在 DVD/TV/iPod/AUX 模式下按此鍵顯示 OSD 功能表，螢幕關閉狀態下，按此鍵可開啓螢幕 |
| 3 | ⏫ | 在 Radio 模式下按此鍵選擇前一電臺;按此鍵上下調節 TV, AUX, iPod’s OSD 菜單. (播放 iPod 時, 按此鍵選擇上一章節) |
| 4 | ⏬ | 在 Radio 模式下按此鍵選擇下一電臺;按此鍵上下調節 TV, AUX, iPod’s OSD 菜單. (播放 iPod 時, 按此鍵選擇下一章節) |
| 5 | ◀◀ / ▶II | 在 Radio 模式下按此鍵自動向後搜台;在 iPod 模式下按此鍵播放或暫停；按此鍵左右調節 TV, AUX, iPod OSD 菜單 |
| 6 | ▶▶/ ■ | 在 Radio 模式下按此鍵自動向前搜台；在 iPod 模式下按此鍵停止播放； 按此鍵可左右調節 TV, AUX, iPod OSD 菜單 |
| 7 | POWER | 開、關機 |
| 8/9 | VOL +/- | 調節音量大小 |
| 10 | ■ | 按此鍵暫停播放， 按 ▶II 鍵恢復播放； 連續按兩次可完全停止播放，按 ▶II 鍵從新開始播放 DVD 碟 |
| 11 | MENU | 瀏覽 DVD 碟的主菜單 |
| 12 | ▶II | 在 DVD 模式下按此鍵可暫停或播放 DVD, CD 碟 |
| 13 | I◀◀ | 按此鍵返回前一節或前一章，在 DVD 模式下長按此鍵可選擇 2x, 4x, 8x, 和 20x 的快退播放速度 |
| 14 | ▶▶I | 按此鍵前進到後一節或後一章，在 DVD 模式下長按此鍵可選擇 2x, 4x, 8x, 和 20x 的快進播放速度 |

## 遙控器

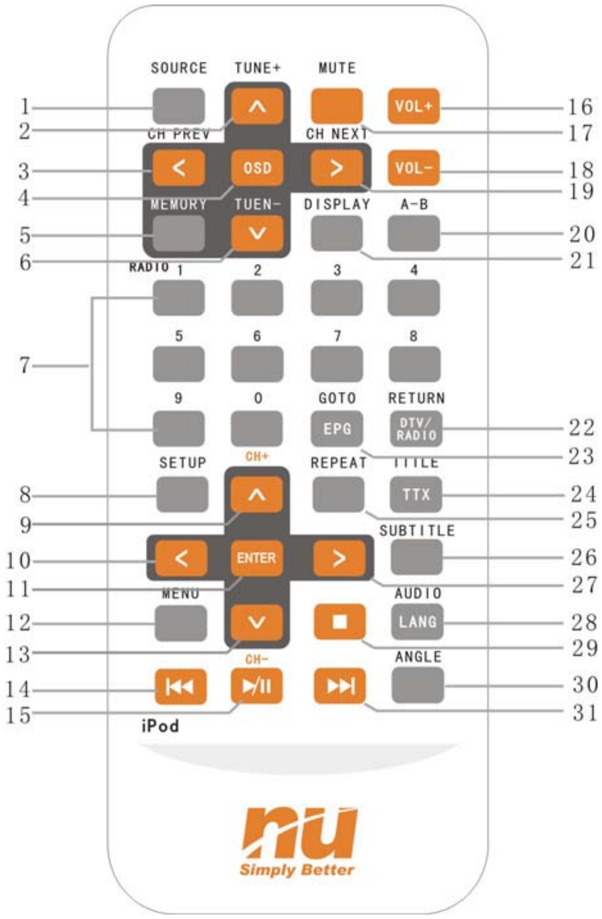


| 序號 | 按鍵名稱 | 功能描述 |
|---|---|---|
| 1 | SOURCE | 切 換 主 機 播 放 模 式 (DVD/TV/FM RADIO/AM RADIO /iPod/AUX). |
| 2 | ▲ (TUNE +) | 在 OSD 模式下按此鍵調節 OSD 菜單； 在 Radio 下長按此鍵向前搜索電臺，按此鍵選擇上一電臺 |
| 3 | ◀ (CH PREV) | 在 OSD 模式下按此鍵調節 OSD 菜單；在 DVB/TV/Radio 模式下按此鍵選擇上一電臺 |
| 4 | OSD | 按此鍵顯示 OSD 功能表 (DVD, TV, AUX, iPod), 在顯示幕關閉狀態下，按 OSD 可打開顯示幕 |
| 5 | MEMORY | 在 Radio 模式下，按此鍵可存儲電臺 |
| 6 | ▼ (TUNE -) | 在 OSD 模式下按此鍵調節 OSD 菜單； 在 Radio 模式下長按此鍵向後搜索電臺，按此鍵選擇下一電臺 |
| 7 | 0-9 | 在 DVD 模式下按 0~9 直接選擇曲目和章節；在 TV 和 Radio 按 0~9 直接選擇電臺 |
| 8 | SETUP | 按此鍵進入 DVD OSD 設置菜單 |
| 9 | ▲ | 上移游標 |

| | | |
|---|---|---|
| 10 | ◀ | 左移游標 |
| 11 | ENTER | 確認所選項或確定設定值 |
| 12 | MENU | 顯示 DVD 或 iPod 主功能表 |
| 13 | ▼ | 下移游標 |
| 14 | ⏮ | 在 DVD 或 iPod 模式下，按此鍵跳到上一章，, 長按可快退播放 |
| 15 | ⏯ | 在 DVD 或 iPod 模式下，按此鍵可播放或暫停當前內容 |
| 16 | VOL+ | 增大音量 |
| 17 | MUTE | 打開或關閉靜音 |
| 18 | VOL- | 降低音量 |
| 19 | ▶ (CH NEXT) | 在 OSD 模式下按此鍵調節 OSD 菜單；在 DVB/TV/Radio 模式下按此鍵選擇下一電臺 |
| 20 | RETURN/DTV/RADIO | 在 DVD 模式下按此鍵返回碟片的上一級菜單; 在 DVB 模式下按此鍵切換 DTV 和數位廣播 |
| 21 | DISPLAY | 按此鍵顯示碟片資訊（標題, 章節, 曲目, 時間等），. 在 Radio 模式下按此鍵可關閉屏背光 |
| 22 | A-B | 在 DVD 或 iPod 模式下，重複播放 A 到 B 段間內容 |
| 23 | GOTO/EPG | 在 DVD 模式下按此鍵可從所選擇的時間或章節開始播放; 在 DVB 模式下按此鍵顯示 TV 功能表 |
| 24 | TITLE/TTX | 顯示 DVD 標題; 在 DVB 模式下進入電傳視訊功能表 |
| 25 | REPEAT | 在 DVD 或 iPod 模式下，重複播放當前章節碟片內容 |
| 26 | SUBTITLE | 在播放過程中選擇或開啓 DVD 字幕 |
| 27 | ▶ | 右移游標 |
| 28 | AUDIO | 在播放中按此鍵改變音頻語言；在播放 VCD 或 CD 時按此鍵改變聲道（左聲道, 右聲道, 身歷聲） |
| 29 | ■ | 在 DVD 或 iPod 模式下，按此鍵暫停播放，連續按兩次完全停止播放 |
| 30 | ANGLE | 選擇 DVD 不同的視角 |
| 31 | ⏭ | 在 DVD 或 iPod 模式下，按此鍵跳到下一章，長按快進播放 |

## 遙控器使用注意事項

1. 首次使用遙控器請取出 PVC 墊片
2. 請勿摔、砸或用力晃動遙控器
3. 如果在遙控器和主機間有障礙物，遙控將無效
4. 請勿將遙控器放在強光下照射

## 裝卸電池

請按以下步驟安裝電池

1. 安裝 8 個“C 1.5V”電池(不提供).

請按照主機電池盒標識正負極指示正確裝入電池

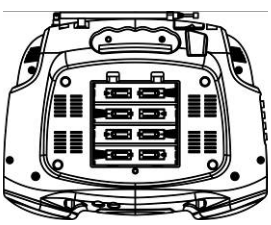

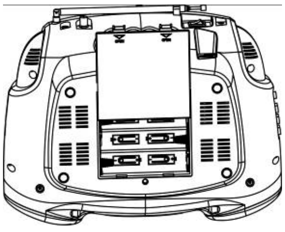

安裝乾電池圖示

2. 使用 11.1V 3300mAH 的鋰聚合物給主機供電，請正確安裝鋰聚合物電池到主機
3. 安裝鋰聚合物電池之前，請將電池連接器的插針和插座對接，如下圖所示（對接電池連接器的兩端）.

安裝鋰聚合物電池圖示

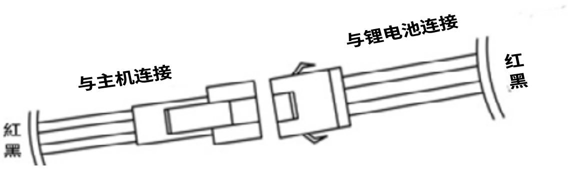


對接電池連接器兩端圖示

## 使用 AC-DC 變壓器給電池充電

請按以下說明給電池充電：

1. 安裝好電池
2. 連接 AC-DC變壓器到主機
3. 充電中，充電指示燈爲紅色; 電池充滿時，充電指示燈爲綠色
4. 給電池充電需要約 7 小時，放電時間約 2.5 小時
5. 當電池電量不足時，主機會自動關機
6. 不使用主機時請取出電池

## 使用電池注意事項

使用電池時請注意以下事項：

1. 請使用規定的電池型號和大小
2. 確保電池的正負極和主機正負極對應相接，反接會損壞主機
3. 請勿將大小不同或新舊不同的電池混合使用
4. 如果長期不使用本機請取出電池以免電池漏液損壞主機

5.　請勿反覆給已充滿電的電池充電，否則可能會引起電池過熱而破裂
6.　請勿將電池兩端短路

## 使用 USB 記憶卡

1.　請按圖示將 USB 記憶卡插入主機 USB 介面
2.　主機將自動讀取 USB 記憶內容

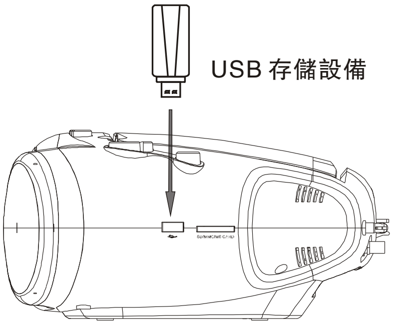


注意：
- 主機 USB 介面只支援 USB 1.1 協定
- 請在 DVD 模式下使用 USB
- 主機讀取 USB 檔時請關好 DVD 碟門
- 主機只能在無碟情況下才可讀取 USB 內容

## 使用記憶卡

1. 請按圖示將記憶卡插入主機記憶卡介面
2. 主機將自動讀取記憶卡內容

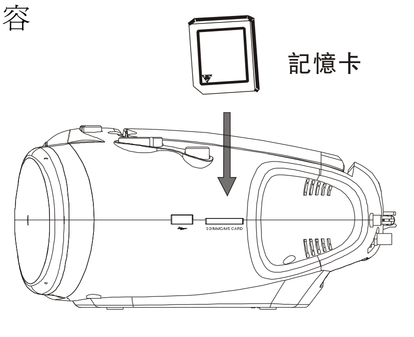


注意：
- 請將記憶卡插入正確的位置
- 主機只能在無碟情況下才可讀取記憶卡內容
- 請在 DVD 模式下使用記憶卡
- 主機讀取記憶卡檔時請關好 DVD 碟門
- 請勿同時將 USB 和記憶卡與主機連接，此操作會損壞主機

## 使用 iPod

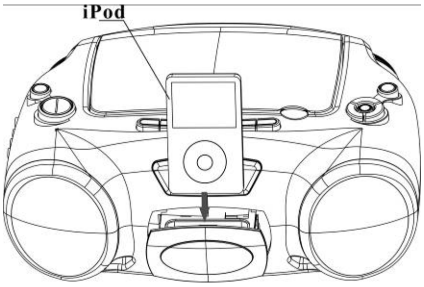


1. 請按遙控器上或主機上的 SOURCE 鍵將主機切換至 iPod 模式
2. 將 iPod 插入主機 iPod 插座
3. 按遙控器上或主機上的▶/Ⅱ 鍵播放 iPod
4. 按. iPod 的 Menu 鍵顯示 iPod 主功能表（只在 iPod 屏上顯示），播放 iPod 中按 Menu 鍵返回上一級菜單
5. 按遙控器▲/▼/ ◀/▶ 鍵選擇功能表, 或使用 IPod 的點按式轉盤上下選擇功能表
6. 按遙控器或 IPod 的 ▶▶| 鍵選擇下一章
7. 按遙控器或 IPod 的|◀◀ 鍵選擇上一章

## 收看電視

1. 選擇 TV 模式
2. 連接電視天線到主機 TV ANT
3. 如果主機已有存儲的電視 台 ， 您可以使用遙控器按鍵或主機控制鍵直接選擇 TV 觀看，
4. 如果無存儲 TV 台，請按以下步驟操作：
   1） 將主機切換至 TV 模式
   2） 按 OSD 鍵選擇 FUNCTION 選單，按上下鍵選擇 S-SYS
   3） 按左右鍵將 S-SYS 設置爲“I”
   4） 按 OSD 選擇 PRESET 選單，按上下鍵選擇 AUTO-SEARCH 可自動搜台

## FM/AM 廣播

⁂ 提醒： 爲了能夠轉動天線杆，請將天線杆拉到底

1. 按 SOURCE 鍵選擇 FM 或 AM 模式
2. 在 Radio 模式下長按▲/ (TUNE +) 或 ▼/ (TUNE -) 鍵搜索電臺
3. 調節天線將信號調節到最佳狀態
4. 使用主機上或遙控器上的 ⏫ / ⏬ 鍵切換電臺
5. 按遙控器上的 MEMORY 鍵可存儲喜愛的電臺

# 與 TV 設備連接

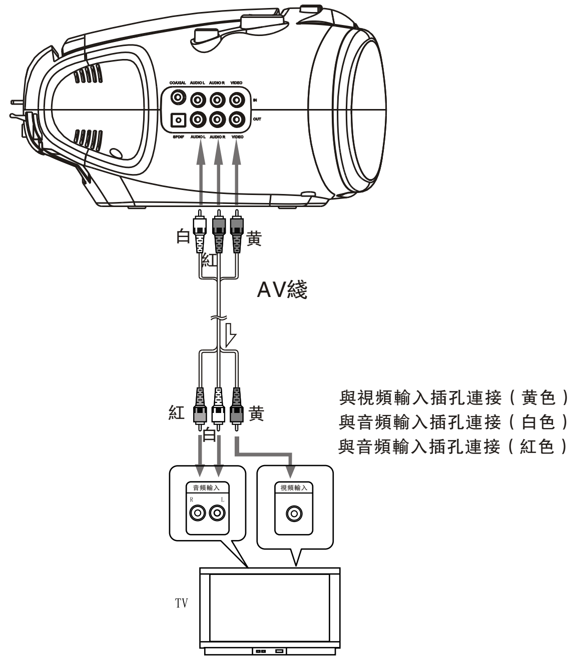


# 外部信號輸入到本機

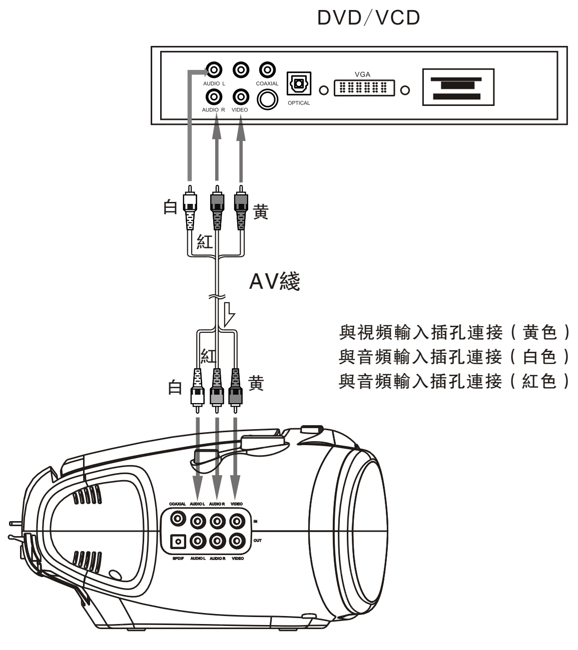

## 與帶有 Dolby/MPEG 或 SPDIF 解碼的功放連接

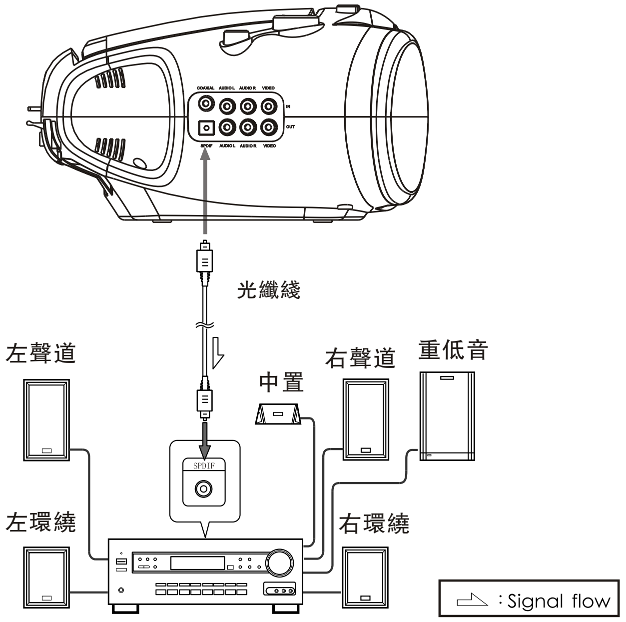


## 與帶有 Dolby/MPEG 或 COAXIAL 解碼的功放連接

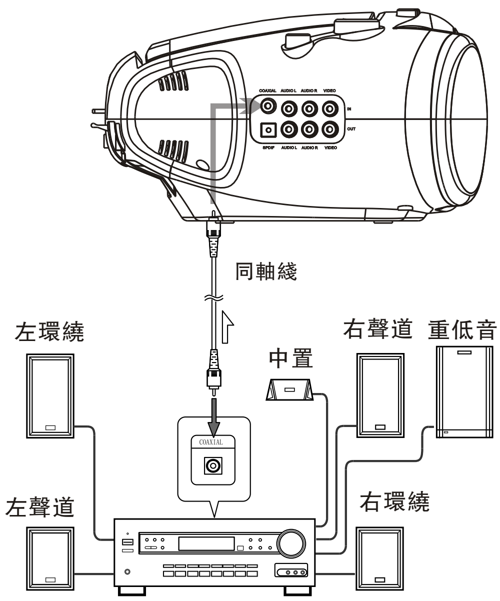

# 基本操作

## 選擇播放模式

1. 電源開啓時，按 SOURCE 鍵切換播放模式
2. 可依次切換的模式爲 DVD >DVB> TV >FM>AM > iPod > AUX > DVD

## 開、關播放器

1. 連接 AC/DC 變壓器到主機 DC 13.8V 電源插孔，按 POWER 鍵開機
2. 按 POWER 鍵關機、開機

# 播放碟片

1. 按標有 OPEN 的按點打開 CD/DVD 碟倉門
2. 將碟片有標籤的一面朝上安裝碟片

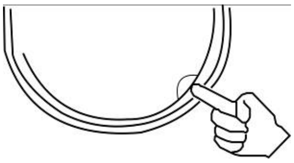

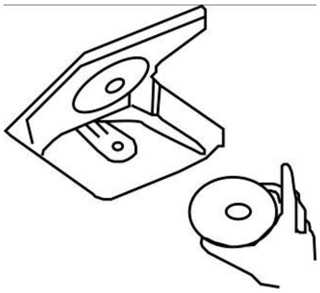

3. 關好倉門
4. 按 MENU 顯示功能表清單
5. 按 ■. 停止播放
6. 按 ⏮ 播放上一曲或上一章.
7. 按 ⏭ 播放下一曲或下一章
8. 按 ⏯ 暫停或繼續播放

## 播放 DVD

### 進入 DVD 根目錄

在播放過程中按遙控器 MENU 鍵顯示功能表，一張 DVD 碟按曲目和章節劃分， 播放 DVD 時，碟片的根目錄顯示在螢幕上。

## 播放中改變音頻語言

1. 在播放 DVD 過程中按 AUDIO 鍵改變音頻語言。當前音頻語言序號，音頻語言總數和當前音頻語言均被顯示。

2. 如果碟片有多種音頻語言，按 AUDIO 鍵可依此迴圈選擇使用這些音頻語言。如果在 3 秒內不再次按下 AUDIO 鍵音頻語言的相關資訊將自動消失。

## 開啓字幕和改變字幕語言

1. 在播放過程中按 SUBTITLE 鍵改變字幕語言。當前字幕語言序列號，字幕語言總數和當前字幕語言均被顯示。
2. 如果碟片有多種字幕語言，按 SUBTITLE 鍵可依此迴圈選擇使用這些字幕語言。
3. 按 SUBTITLE 鍵當“subtitle off”出現時可關閉字幕語言。如果在 3 秒內不再次按下 SUBTITLE 鍵字幕語言的相關資訊將自動消失。

## 使用重複播放功能

重複播放一章節，曲目或重複播放全部
在播放過程中，按 REPEAT 依此設置下列可重複播放內容:

- 章節---重複播放當前章節
- 曲目---重複播放當前曲目
- 全部---重複播放所有章節和曲目
- 關---恢復正常播放

## 播放 MP3 碟, JPEG 碟和 MP3

MP3 是一種數位音頻儲存格式，音樂被壓縮爲 MP3 格式音質有所下降，但大大節省了碟片的儲存空間。本機可播放 DVD-R/RW DVD+R/RW CD-R/RW 碟片中的 MP3 音樂檔。MP3 檔也可儲存於 USB 或記憶卡等儲存設備。

JPEG 是普通的圖片格式，採用有損壓縮方案，上百張圖片可儲存於一張碟片。

MP3 碟或 JPEG 或 MP3儲存設備與主機連接後，相應的功能表會自動彈出，選擇您喜歡的章節播放。

1. 目錄 2.

文件 3. Mp3 圖示 4. JPEG 圖示

- 按 <, >, ∧, ∨ 選擇目錄、檔、mp3 圖示或 JPEG 圖示
- 按 ENTER 打開目錄或播放檔
- 按 ⏭ 跳到下一文件或按 ⏮ 跳到上一文件

■ 重複播放檔或檔夾

播放過程中按 REPEAT 鍵可依此進行重複播放設置：

- 單一重複---重複播放當前文件
- 全部重複---重複播放當前檔夾所有內容
- 關閉重複---關閉重複播放功能恢復正常播放

## 使用 DVB-T

請根據以下內容操作 DVB-T：

1. 連接 DVT 天線到主機 DVT ANT 介面
2. 按 SOURCE 鍵切換到 DVB-T 模式
3. 首次使用 DVB-T 時請選擇“是”選項

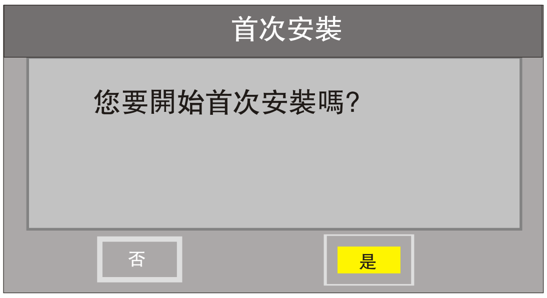


3. 按 <, >, ∧, ∨, ENTER 設置適合當地的“國家”“OSD 語言”“時區”，按 “NEXT” 繼續

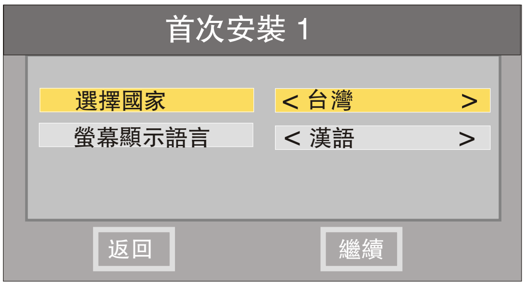


4. 按 “YES” 開始自動搜台

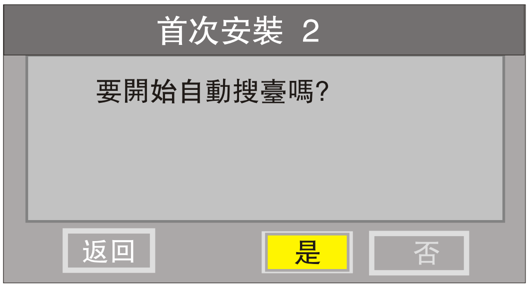


5. 螢幕上顯示收到的電視節目，按∧, ∨ 選擇節目並按 ENTER 確認播放

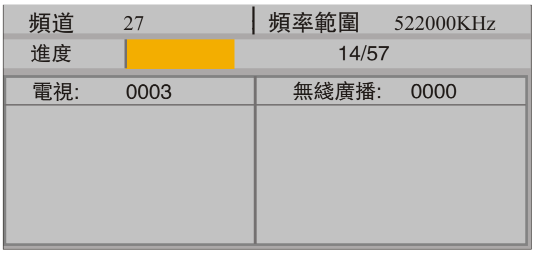


6. 按 SETUP 進入 DVB-T 設置菜單，Use <, >, ∧, ∨, ENTER 設置 “Channel Guide”, “System Config” 和 “Installation”.

7. 主機收到信號時，進入 DVB 模式您可以直接按 CH PREN 或 CH NEXT 選擇電臺
8. 您可以設置 ‘Channels Class’ 項目， 按 ENTER 鍵選擇 Favor/Movie/News/Show, 電臺播放中按 ∧, ∨ 鍵可顯示您的選擇(Favor, Movie, News or Show)

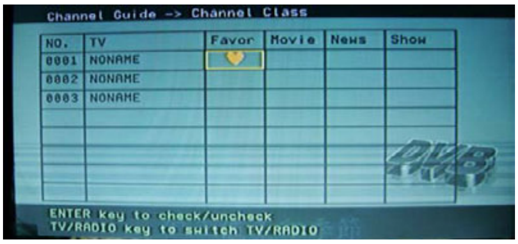


## 遊戲

1. 在 DVB-T 模式下按 SETUP，螢幕顯示以下資訊：

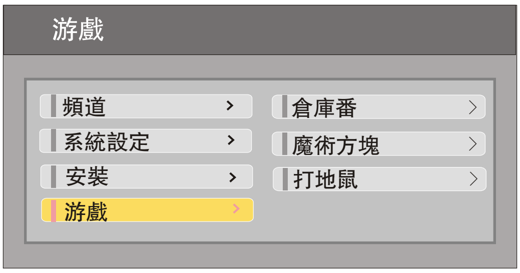


2. 有三種遊戲可選擇 BOX MAN（倉庫番）, Burning Tetris（俄羅斯方塊）, Hit Rat（打地鼠）， 選擇您喜歡的遊戲，按 ENTER 鍵確認開始遊戲。
3. 搬運工：遙控器上的∧, ∨, <, >, 直接對應上下左右方向移動，如果您想進行下一級可按 ‘ENTER’ 鍵。按 SETUP 鍵返回主菜單。
4. 俄羅斯方塊：<, > 對應左右移動， ∧ 順時針旋轉， ∨加速， ‘ENTER’ 暫停/繼續。

按 SETUP 返回主菜單。

5. 打地鼠：有 9 個老鼠洞，依次對應遙控器 1 到 9 數字鍵。當老鼠出現時，同時按遙控器上對應的數字鍵可擊中老鼠。老鼠被集中（老鼠被擊敗的圖示），您獲得 1 分。按 SETUP 鍵返回主菜單。

## 使用類比 TV

按以下內容使用類比 TV：

·按“OSD”鍵顯示 OSD 功能表

·按 ⏫ ⏬ 鍵選擇項目

·選擇 “AUTO-SEARCH” ，按 ◀◀ / ▶II 鍵開始自動搜索，搜索完畢後自動返回“TV”介面，

按 ▶▶/■ 可停止搜索;

·選擇“SEARCH” ，按 ◀◀ / ▶II 鍵手動搜索，搜索到一個節目會停止;

·選擇“FINE” ，按 ◀◀ / ▶II & ▶▶/■ 鍵調節頻率;

·選擇“BAND” ，按 ◀◀ / ▶II & ▶▶/■ 鍵選擇 VHFL ，VHFH&UHF;

·“POSITION”顯示節目編號;

·選擇“SKIP” ，按 ◀◀ / ▶II 鍵啓動/關閉跳過功能， 可跳過不喜歡的節目;

# 系統設置

## 使用 DVD 功能表

1. 按主機上或遙控器的 **SETUP** 鍵， DVD 設置功能表被打開，功能表包含 System Setup（系統設置），Language Setup（語言設置）， Audio setup（音頻設置）， Video setup（視頻設置）。
2. 按遙控器的 ＜,＞,∧,∨ 鍵選擇一設置項
3. 按∧ 或 ∨ 選擇設定值
4. 按 ENTER 鍵確認設定

| 菜單 | 設置選項 |
|---|---|
| System Setup（系統設置） | TV SYSTEM（電視系統）：選擇 TV 系統，你可以選擇下面選項<br>·PAL(歐洲和亞洲)：NTSC （美國） ·AUTO |
| | SCREEN SAVER（螢幕保護）：延長TFT壽命，您可以選擇開啓或關閉<br>ON（開）：啓動螢幕保護 OFF（關）：關閉螢幕保護 |
| | TV TYPE（TV 類型）： 按照不同 TV 類型可選擇 DVD 的顯示類型寬屏或窄屏顯示內容，有以下選項可選擇：<br>·4:3 PS ·4:3 LB ·16:9 |
| | PASSWORD（密碼）： 如果您設置了童鎖等級，需要改變時必須輸入四位元數的密碼解開童鎖. 原廠設置的密碼爲 “0000” |
| | RATING（童鎖）：可限制兒童不能觀看的節目，有以下選項選擇：<br>·Kid safe ·G ·PG ·PG13 ·PG-R ·R ·NC-17 ·Adult |
| | Default（默認）： 將所有設定值恢復爲出廠設置 |
| | Exit SETUP（退出設定）：退出 OSD 設置菜單 |
| Language Setup（語言設置） | OSD LANGUANG（螢幕顯示語言）：選擇一種螢幕顯示語言(OSD). 您可以選擇下面選項：<br>·ENGLISH（英語） ·CHINESE(中文) |
| | AUDIO LANGUANG（音頻語言）： 選擇音頻輸出語言 您可以選擇下面選項：<br>·ENGLISH（英語）·GERMAN（德語）·SPANISH（西班牙語）·FRENCH（法語）·PORTUGUESE（葡萄牙語） |
| | SUBTITLE LANGUANG（字幕語言）： 選擇DVD碟片的字幕語言， 您可以選擇下面選項：<br>·ENGLISH（英語）·GERMAN（德語）·SPANISH（西班牙語）·FRENCH（法語）·PORTUGUESE（葡萄牙語）·OFF（關閉） |
| | MENU LANGUAGE（功能表語言）： 選擇碟片的功能表語言，. 您可以選擇下面選項：<br>·ENGLISH（英語）·GERMAN（德語）·SPANISH（西班牙語）·FRENCH（法語）·PORTUGUESE（葡萄牙語） |
| | Exit Setup（退出設定）：退出語言設置功能表 |

| | |
|---|---|
| Audio Setup（音頻設置） | AUDIO OUT（音頻輸出）： 設置原碼和解碼輸出，按照不同的功放選擇相應選項，如選擇不當可能沒聲音輸出，請正確選擇以下選項：<br>·SPDIF/OFF ·SPDIF/RAW（原碼輸出）·SPDIF/PCM（解碼輸出） |
| | Exit Setup（退出音頻設置）：退出音頻設置 |
| Video Setup（視頻設置） | BRIGHTNESS（亮度）： 調節亮度 |
| | CONTRAST（對比度）：調節對比度 |
| | SATURATION(飽和度)：調節色飽和度 |
| | SHARPNESS（銳利度）：調節銳利度 |
| | Exit Setup（退出設置）：退出視頻功能表設置 |

# 維護

## 處理碟片

- 保持碟片的清潔，請不要用手觸摸碟片讀取資訊面（無標籤的一面）。

- 請勿將碟片在強光下直射或靠近發熱源
- 碟片使用後請放回碟片盒

## 清洗碟片

- 請使用柔軟的棉布從碟片的內圈向外擦拭

## 液晶顯示幕的維護

- 請用柔軟乾燥的布料擦拭顯示幕
- 顯示幕表面很容易被刮傷，請勿用堅硬的物體碰觸
- 請勿使用任何化學試劑、清洗劑或腐蝕劑清洗屏表面污垢

# 故障維修

在使用中出現以下問題時，請先按照以下內容排除鼓掌

| 故障現象 | 可能原因 | 解決方法 |
|---|---|---|
| AM 或 FM 播放有噪音或聲音失真 | FM: 接受天線未拉出 | 拉出天線杆 |
| | AM: 主機沒有放到最佳位置 | 轉動主機到接受信號的最佳方位 |
| AM 或 FM 無聲音 | 主機功能沒有在 RADIO 模式下 | 請切換至 RADIO 模式 |
| | 音量調在最小 | 增大音量 |
| 不讀碟 | 主機功能沒有在 DVD 模式下 | 請切換到 DVD 模式 |
| | 碟片未正確放人 | 有標籤的一面朝上放入 |
| 碟片已放好但讀碟停頓甚至不讀碟 | 碟片沒有完全放好 | 正確放入碟片 |
| | 碟片不清潔 | 清洗碟片 |
| | 碟片不標準 | 使用正確的碟片 |
| 主機沒電 | 沒有給主機供電 | 請將電源插頭插入主機電源插孔 |
| | 主機電池電量低 | 更換電池 |